PLAN TERRIER Ech. 1/200

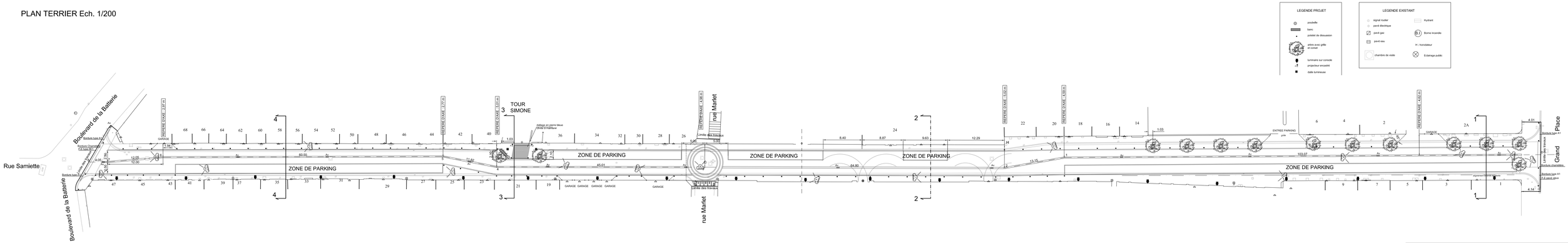

COUPE 4-4 Ech. 1/50

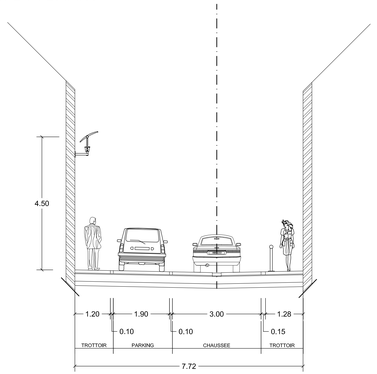

COUPE 3-3 Ech. 1/50

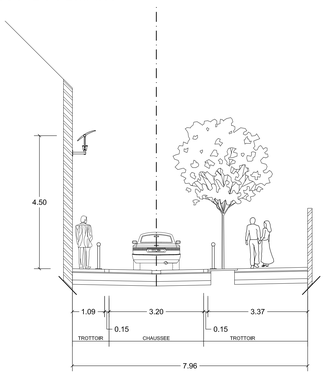

Accès
Tour Simone

COUPE 2-2 Ech. 1/50

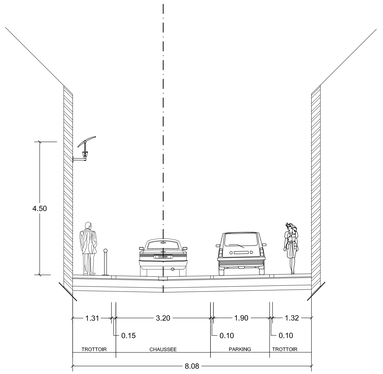

COUPE 1-1 Ech. 1/50

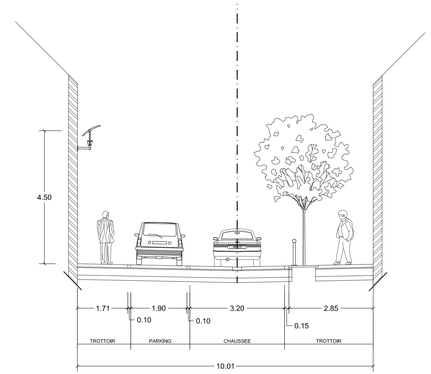

egeco
Bureau d'études
Gestion coût & Coordination sécurité
rue des Crêpets,9
B5020 MALONNE
Tel/Fax : 081/444.235
e.mail : egeco.c@gmail.com

PROVINCE DE BRABANT WALLON
VILLE DE NIVELLES

AMELIORATION DE LA RUE SEUTIN

PLAN TERRIER + COUPES

Ind.	Date	Modifications
	03/06/06	AVANT-PROJET
A	28/07/06	PROJET
B		
C		
D		
E		
F		
G		
H		

Vu et approuvé par le Conseil Communal

en séance du.....

Le Secrétaire communal

D.BELLET

par délégation du Bourgmestre
l'Echevin des Travaux

F.TIBERGHIEN

DOSSIER : NIV05

ECHELLE : 1/200-1/50

PLAN : 4